CE 认证

产品特点

- 宽输入电压范围：4:1
- 效率高达 90%
- 低空载功耗
- 工作温度范围：-40℃ to +105℃
- 高绝缘电压：输入-输出 2250VAC，输入-外壳 2100VAC
- 输入欠压保护，输出过流、过压、过温、短路保护
- 标准 1/2 砖

MDH300-110DXX 是一款高性能电源，具有特点为：额定输入电压 110VDC，双输出电压，300W 功率，无最小负载要求，宽电压输入 43-160VDC，稳压双路输出，高隔离绝缘电压，允许工作温度高达 105℃，输入欠压保护、输出过流保护、过温保护、短路保护、远程遥控及输出电压调节等功能。

选型表

产品型号	输入范围 (VDC)	输出功率 (W)	输出电压 (VDC)	输出电流 (A)	纹波&噪声 (mV)	满载效率(%) Min/Typ.	备注
MDH200-110D1205A	43-160	200	12.1/5.05	12.5/10	120/100	88/90	标准型正逻辑
MDH200-110D2405A	43-160	200	24.5/5.05	6.25/10	240/100	88/90	标准型正逻辑
MDH230-110D2412A	43-160	230	24.5/12.1	6.25/6.6	240/120	88/90	标准型正逻辑
MDH230-110D2424A	43-160	230	24.5/24.1	6.25/3.3	240/240	88/90	标准型正逻辑
MDH300-110D2454A	43-160	300	24.5/54.5	6.25/2.77	240/540	88/90	散热器正逻辑

输入 66V 以下输出功率线性下降，43V 输入时，输出功率为 200W

输入特性

项目	工作条件	Min.	Typ.	Max.	单位
最大输入电流	43V 输入电压，200W 输出	--	--	6	A
空载输入电流	额定输入电压	--	--	20	mA
输入冲击电压(1sec. max.)	超出该范围输入可能会造成永久性的损坏	-0.7	--	185	VDC
启动电压		--	--	43	
输入欠压保护	空载测试，满载测试会提前过流保护	--	--	42	
遥控脚(CNT)	正逻辑：CNT 悬空或接 3.5-15V 开机， 接 0-1.2V 电压源关机				参考电压-VIN

输出特性

项目	工作条件	Min.	Typ.	Max.	单位
输出电压精度	标称输入电压，从 0%-100%的负载	--	±0.5	±1.0	%
线性调节率	满载，输入电压从低电压到高电压	--	±0.1	±0.2	
负载调节率	标称输入电压，从 10%-100%的负载	--	±0.2	±0.5	
瞬态恢复时间	25%负载阶跃变化(阶跃速率 1A/50uS)	--	200	250	uS
瞬态响应偏差		-5	--	5	%
温度漂移系数	满载	-0.02	--	+0.02	%/℃
纹波&噪声	20M 带宽，外接 220uF 以上电容测试	--	0.8	1.0	%Vo
输出电压可调节（TRIM）	仅限 Vo1 可调	-20	--	+10	%

过温保护	产品金属基板表面最高温度	105	115	125	℃
输出过流保护		105		140	Io%
输出短路保护		打嗝式，可持续，自恢复			

通用特性

项目	工作条件		Min.	Typ.	Max.	单位
隔离电压	输入-输出	测试时间 1 分钟，漏电流小于 3mA	--	--	2250	VAC
	输入-外壳	测试时间 1 分钟，漏电流小于 3mA	--	--	2100	VAC
	输出-外壳	测试时间 1 分钟，漏电流小于 3mA	--	--	500	VDC
绝缘电阻	输入-输出	绝缘电压 500VDC	100	--	--	MΩ
开关频率			--	210	--	KHz
平均无故障时间			150	--	--	K hours

环境特性

项目	工作条件	Min.	Typ.	Max.	单位
工作温度	见温度降额曲线	-40	--	+105	℃
存储湿度	无凝结	5	--	95	%RH
存储温度		-40	--	+125	℃
引脚耐焊接温度	焊点距离外壳 1.5mm，焊接时间小于 1.5S	--	--	+350	
冷却要求		EN60068-2-1			
干热要求		EN60068-2-2			
湿热要求		EN60068-2-30			
冲击和振动		IEC/EN 61373 车体 1 B 级			

EMC 特性

EMI	传导骚扰	EN50121-3-2	150kHz-500kHz 79dBuV	
		EN55016-2-1	500kHz-30MHz 73dBuV	
	辐射骚扰	EN50121-3-2	30MHz-230MHz 40dBuV/m at 10m	
		EN55016-2-1	230MHz-1GHz 47dBuV/m at 10m	
EMS	静电放电	IEC/EN61000-4-2/GB/T 17626.2-2006	Contact ±6KV/Air ±8KV	perf. Criteria A
	辐射抗扰度	IEC/EN61000-4-3/GB/T 17626.3-2006	10V/m	perf. Criteria A
	脉冲群抗扰度	IEC/EN61000-4-4/GB/T 17626.4-2008	±2kV 5/50ns 5kHz	perf. Criteria A
	浪涌抗扰度	IEC/EN61000-4-5/GB/T 17626.5-2008	line to line ± 1KV (42Ω, 0.5μF)	perf. Criteria A
	传导骚扰抗扰度	IEC/EN61000-4-6/GB/T 17626.6-2008	0.15MHz-80MHz 10 Vr.m.s	perf. Criteria A

物理特性

外壳材料	金属底壳+黑色阻燃材料外壳（UL94-V0）
散热器	尺寸 61*57.9*15mm，重量 72g，铝合金材质，阳极氧化黑色
散热冷却方式	传导散热或者强制风冷
整机重量	标准型 120g，散热器型 188g

结构尺寸及引脚定义

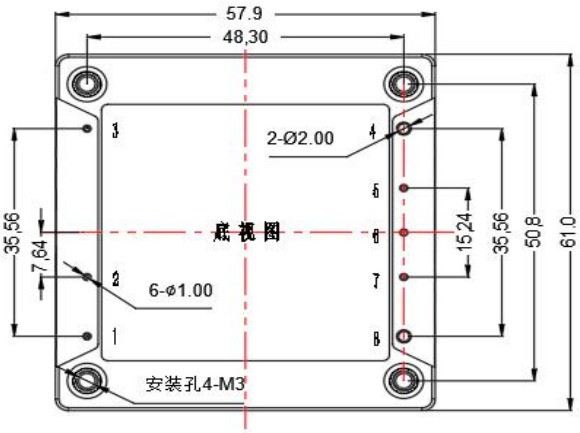

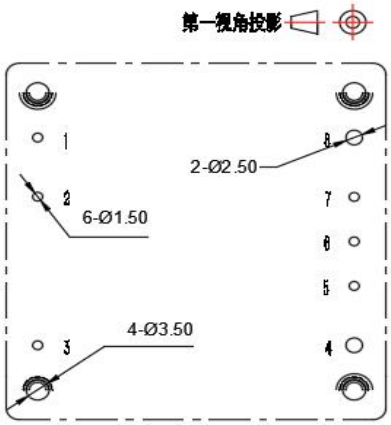

推荐PCB开槽尺寸

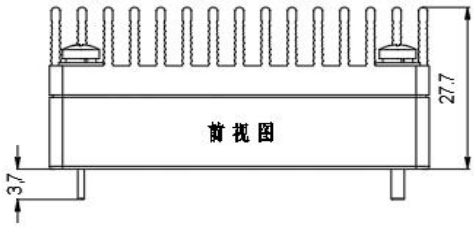

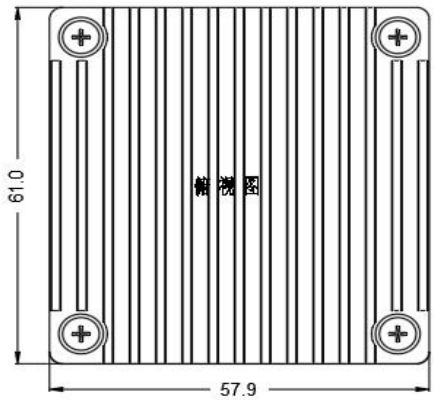

标准型+散热器
61.0*57.9*27.7mm

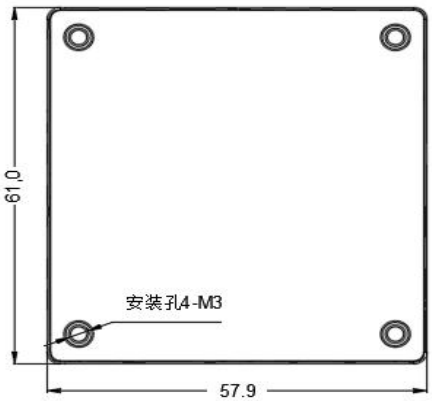

标准型
61.0*57.9*12.7mm

注：
尺寸单位：mm
1,2,3,5,6,7 引脚直径：1.00
4,8 引脚直径：2.00
公差：X.X±0.50mm X.XX±0.10mm
安装孔拧紧力矩：Max 0.4 N*m

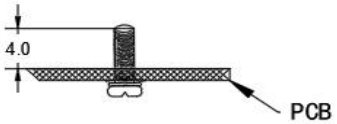

序号	1	2	3	4	5	6	7	8
管脚定义	Vin+	CNT	Vin-	Vo1-	Vo1+	TRIM1	Vo2-	Vo2+
功能	输入正极	遥控端	输入负极	输出 1 负极	输出 1 正极	输出 1 调压	输出 2 负极	输出 2 正极

其它

1. 本产品保修期两年，任何正常使用损坏，免费负责修护。使用方法或制造技术错误而导致损坏，可以提供有偿服务。

2. 我司可提供产品定制及配套的滤波器模块，具体情况可直接与我司技术人员联系。
3. 文件更新时间：20261008